Cylinda

Cylinda Konsumentservice:

0771-25 25 00
(Du betalar endast lokal telefontaxa)

Cylinda-kuluttajaneuvonta:

p. 0800 177 455

www.cylinda.se **www.cylinda.fi**

Elektroskandia

www.elektroskandia.se www.elektroskandia.fi

Cylinda

Bruksanvisning
Käyttöohje

TORKSKÅP TS 150
KUIVAUSKAAPPI TS 150

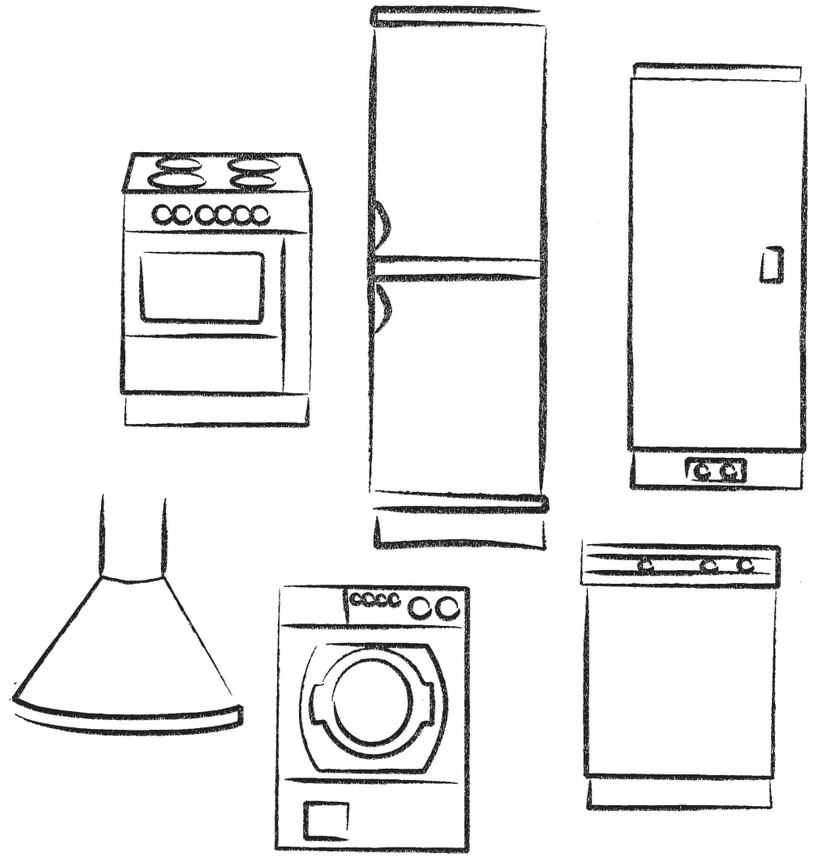

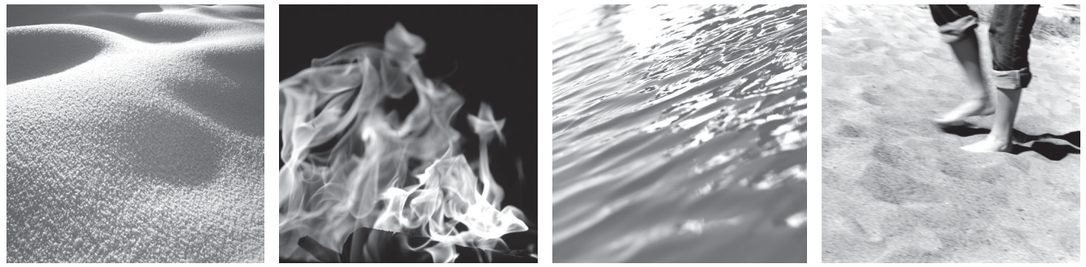

INNEHÅLL

DENNA BRUKSANVISNING . . . . . SID 2
TYPSKYLT . . . . . SID 2
VIKTIGT OM SÄKERHET . . . . . SID 3
INSTALLATION . . . . . SID 4
HANDHAVANDE . . . . . SID 8
SKÖTSEL . . . . . SID 9
FELSÖKNING . . . . . SID 9
ELSCHEMA . . . . . SID 10
TEKNISKA DATA . . . . . SID 10

DENNA BRUKSANVISNING

Innehållet i denna bruksanvisning beskriver torkskåpets **funktion** och **handhavande** samt innehåller anvisning för **installation, underhåll.**

Datum maj 2004

ELEKTROSKANDIA AB FÖRBEHÅLLER SIG RÄTTEN ATT VID BEHOV GÖRA FÖRBÄTTRINGAR OCH/ELLER FÖRÄNDRINGAR I DENNA MANUAL. OTILLÅTEN KOPIERING, ÄNDRING, DELGIVNING TILL OBEHÖRIG ÄR FÖRBJUDEN.

TYPSKYLT

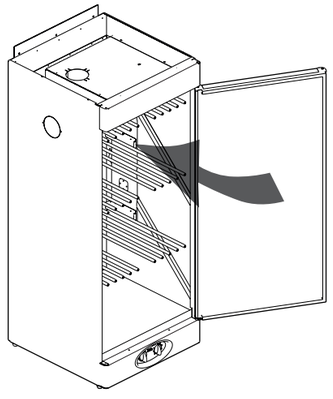

VIKTIGT OM SÄKERHET

Dessa råd och varningar har tillkommit för att du skall undvika felanvändning och onödiga olycksrisker och bör läsas före installation och användning av torkskåpet.

OBS! *Förvara denna bruksanvisning så att den alltid finns tillhands för framtida bruk.*

- ❑ Läs denna bruksanvisning innan torkskåpet tas i bruk.
- ❑ Torka inte klädesplagg eller dylikt som nyss har behandlats med bensin eller annat lättflyktigt och brandfarligt medel. Detta kan medföra att en explosiv gasblandning bildas.
- ❑ Torkskåpet skall installeras eller förvaras inomhus.
- ❑ Vid behov av reparation och utbyte av delar - kontakta Cylinda Konsumentservice.
- ❑ Om mjukgörare eller antistatmedel används, skall tillverkarens anvisning för användning av denna produkt följas.
- ❑ Anpassa torktemperaturen i skåpet för sådana produkter som innehåller skumgummi eller liknande. Följ noga fabrikantens anvisning för tvätt och torkning av sådana produkter.
- ❑ Håll området kring evakueringskanalen fritt från damm och smuts.

INSTALLATION

UPPACKNING

Ta bort allt förpackningsmaterial; använd inte vassa verktyg som kan skada varan.

Kontrollera att varan inte är transportskadad. Eventuella transportskador skall anmälas till återförsäljaren inom 7 dagar.

Efter uppackningen kontrollera att varan är felfri. Skador, felaktigheter och ev saknade delar skall omedelbart anmälas till återförsäljaren.

Kontrollera att samtliga transportsäkringar har avlägsnats innan torkskåpet kopplas in.

Förpackningsmaterial såsom plast och frigolit lämnas oåtkomligt för barn.

I en komplett leverans skall ingå:

- ❑ Skåp med monterad fläktenhet
- ❑ Slang för ventilation
- ❑ Stos
- ❑ Beslag för skåpets fastsättning mot vägg.
- ❑ Anslutningskabel
- ❑ Bruksanvisning

OMHÄNGNING AV DÖRR

- ❑ Lossa skruven som håller **Servicemodulen** och dra den rakt ut. Skruven sitter i taket och nås innifrån skåpet.
- ❑ Lossa **övre gångjärnstappen** och lyft av dörren.
- ❑ Lossa **nedre gångjärnstappen** med en skruvmejsel. Manöverenheten kan sitta kvar.
- ❑ Lossa **plastpluggen** och tryck fast den på motsatt sidas nedre gångjärn. Skruva fast **gångjärnstappen** på gångjärnet.
- ❑ **Rotera dörren,** passa in och skruva fast dörren med övre gångjärnstappen.
- ❑ Skruva fast **Servicemodulen.**

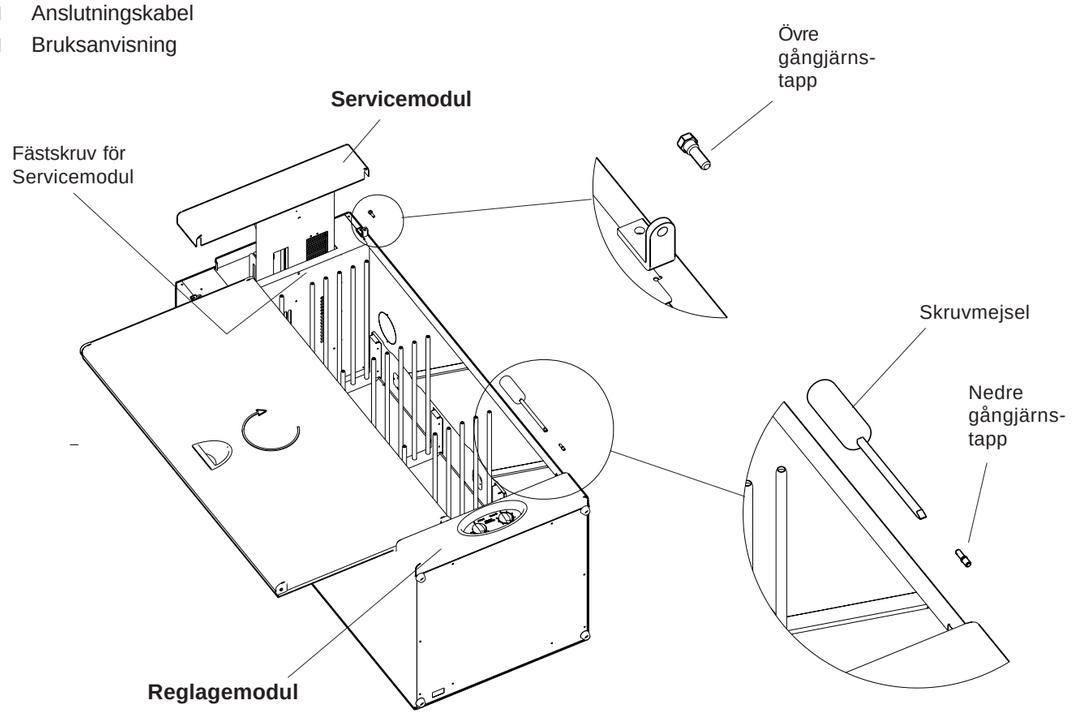

SÄHKÖKAAVIO

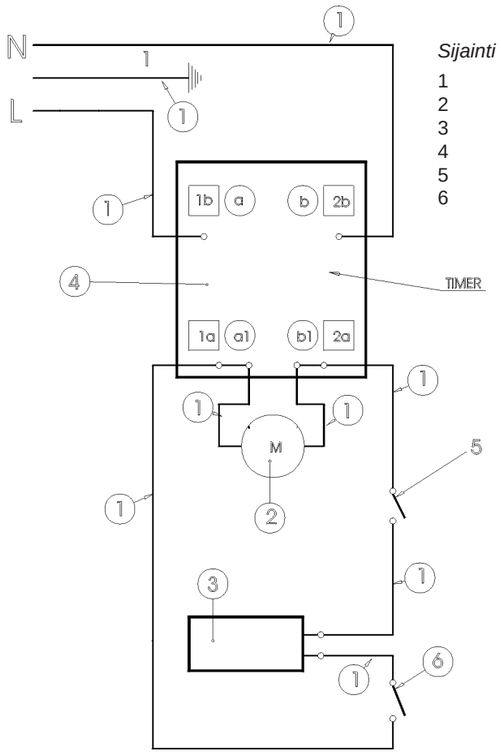

Sijainti	Lukumäärä	Nimike	Art.nro
1	1	Kaapelisarja ETS 150	423000409
2	1	Moottori35W	423000252
3	1	Elementti ETS 600 2x750W	423000255
4	1	Ajastin MS 65 SE 4191A (4 t)	423000254
5	1	Termostaatti TY 95 0-60 °C	423000360
6	1	Lämmönrajoitin 120°C	423000006

TEKNISET TIEDOT

Kapasiteetti: n. 3,5 kg pyykkiä (puuvillaa)
Vedenpoistokapasiteetti: 17 g/min
Sähköliitäntä: 1-vaihe 230 V, 50-60 Hz
Moottori: 35 W
Elementin teho: 1500 W
Ylikuumenemissuoja: Kyllä
Ajastin: Voidaan asettaa enintään 4 tuntiin
Puhaltimen kapasiteetti: 180 m³/t
Ripustuspituus: 16 metriä
Mitat: Korkeus 1 435 mm, Leveys 595 mm. Syvyys 610 mm,
Paino: 60 kg
Väri: Valkoinen
Melutaso: Max 60 dB(A)

ENERGIANKULUTUS JA KUIVAUSAJAT KUIVATTAESSA LINGOTTUA PYYKKIÄ *)

Lämpö asetus	Energiankulutus	Kuivausaika	-
Taloudellinen	0.5 kWh/kg pyykkiä	n. 180 min	30 °C
Pika	0.6 kWh/kg pyykkiä	n. 120 min	45 °C

**) Ilmoitetut arvot voivat vaihdella linkoamisnopeudesta riippuen.*

VALMISTUSNORMIT
Suojaluokka IP 24

INSTALLATION

PLACERING

Torkskåpet är endast avsett för placering inomhus på torr plats.

Torkskåpet får ej placeras i miljö där högtrycksvatten används för rengöring.

Torkskåpet kan med fördel placeras ovanför en frontmatad tvättmaskin.

Skåpet måste dock hängas på väggen och får ej ställas direkt ovanpå tvättmaskinen. Detta för att undvika vibrationer då maskinen är igång. Upphängningsskena finns medlevererad.

- ❑ Märk ut och skruva fast upphängningsskenan i väggen.
- ❑ Häng upp skåpet
- ❑ Borra 8 mm hål genom de fyra förborrade hålen i torkskåpets rygg. Plugga och skruva fast.

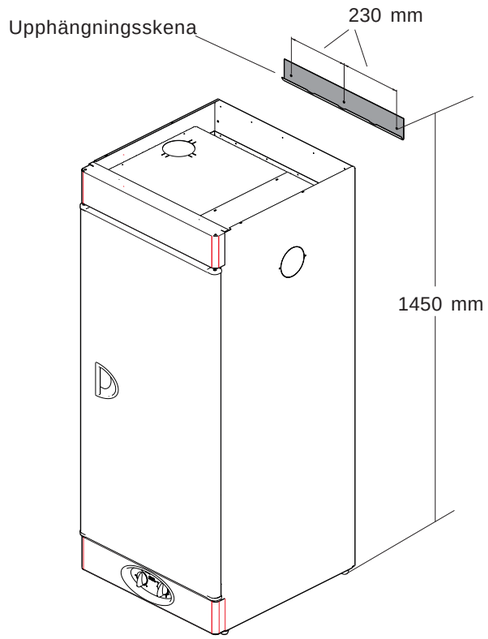

Varning
Torkskåpet får ej användas utan att vara fastskruvat i vägg p g a risken att det kan tippa framåt.

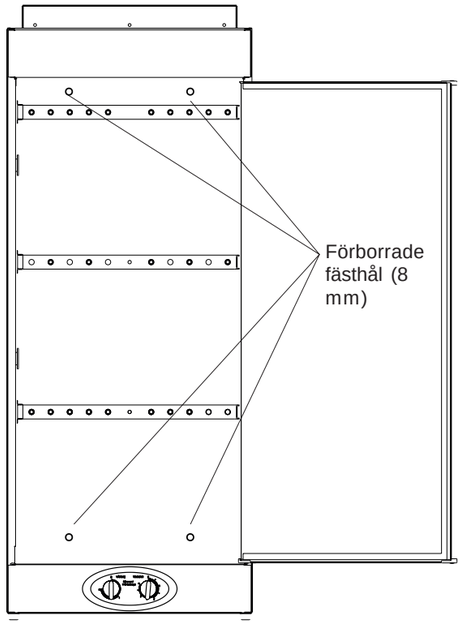

INSTALLATION

EVAKUERING / TILLUFT

Torkskåpet ansluts till normenlig frånluftventilation.

Då skåpet är på evakueras 45 m³ fuktig luft/tim. Se därför till att luft kan komma in i rummet för att ersätta den fuktiga luft som ventileras ut.

ANSLUTNING TILL EVAKUERING

Torkskåpet får ej anslutas till eldstadskanal

Torkskåpet kan anslutas till evakueringskanal på två sätt.

Med dragavbrott

- ❑ Montera den medlevererade stosen på slangen. Sätt fast stos och slang på torkskåpets tak. Anslut slangens andra ände till dragavbrottet som sedan trycks fast på frånluftventilen i rummet.

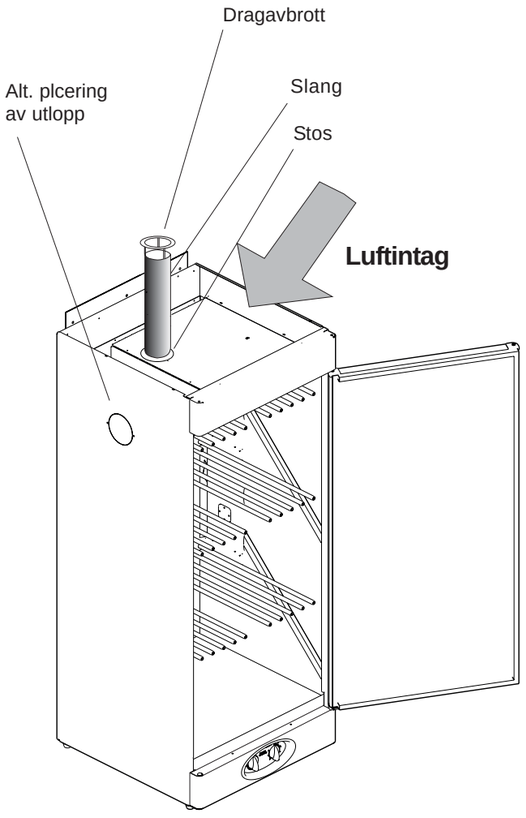

Luftintaget får ej blockeras!

Fast monterat till mekanisk frånluftventilation

När skåpet är fast anslutet till ventilationskanal ventileras hela rummet genom torkskåpet.

- ❑ Anslut slangen till övergångsdelen mellan slang och ventilationskanal.
- ❑ Flytta ventilen från ventilationskanalen till torkskåpet.

Denna anslutning ger bästa torkresultat.

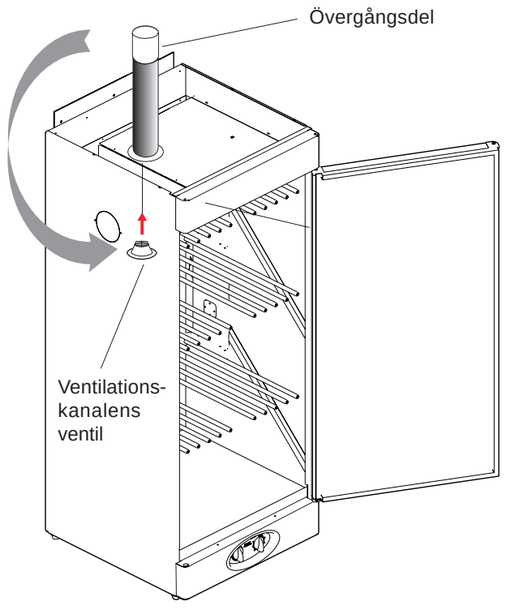

HOITO

PUHDISTUS

Pesu korkeapaineruiskulla on kielletty!

- ❑ Kaapin seinät puhdistetaan miedolla saippualiuoksella kostutetulla liinalla.
- ❑ Kaapin alla olevan Ilman sisäänoton ympärille ja kaapin päälle kertyy helposti pölyä. Tämä saattaa aiheuttaa häiriöitä, jotka voivat puolestaan johtaa käyttökatkokseen.

Näiden ongelmien välttämiseksi ilmanotto ja kaapin päällystä tulee pölynimuroida vähintään kerran vuodessa tai useammin riippuen siitä millaisessa ympäristössä kaappi on.

VAIHTO-OSA

Jos liitäntäkaapeli vahingoittuu, se on vaihdettava. Kaapin jälleenmyyjällä on alkuperäisosia.

VIANETSINTÄ

Vika	Syy	Toimenpide
Kaappi ei luovuta lämpöä, vaikka lämmönsäädin on ”pika-asennossa” ja puhallin toimii.	❑ Lämmönrajoitin on lauennut.	❑ Tällöin aikakytkin käännetään takaisin nolla-asentoon ja odotetaan 30 minuuttia. Tämän jälkeen lämmönsäädin käännetään ”pika-asentoon” ja puhallin käynnistetään aikakytkintä kääntämällä.
	❑ Lämmönrajoitin on rikki.	❑ Ottakaa yhteys Cylinda-kuluttajaneuvontaan

KÄYTTÖ

KUIVAAMINEN

VAROITUS
Lukekaa turvaohjeet sivulta 3 ennen kaapin käyttöönottoa.

TS 150:ssa on ripustin, joka voidaan yksinkertaisella käsiotteella vetää kaapista ulos/alas, oikealle työkorkeudelle. Vastapainojärjestelmä tasapainottaa käsittelyä.

Kaapissa on kolme ripustinosaa, jokaisessa osassa on joukko tankoja, joille pyykki ripustetaan seuraavien ohjeiden mukaisesti:

- ❑ Ripustinjärjestelmän ollessa ulos-/ alasvedettynä täytetään ensin ylemmät osat.
- ❑ Sen jälkeen ripustinjärjestelmä nostetaan ylös ja täytetään alin osa.
- ❑ Pitkät vaatekappaleet tulee ripustaa seinille ja lyhyemmät kaapin keskiosaan.

Vaatteiden ripustaminen tällä tavalla antaa tehokkaimmat kuivaustulokset.

SÄÄTÖLAITTEET

Kaapissa on kaksi tehonsäädintä.

Vasemmanpuoleisella säätimellä säännellään lämpötilaa portaattomasti, lämmöttömästä taloudelliseen asentoon ja pika-asentoon.

Oikeanpuoleisella säätimellä valitaan kuivausaika portaattomasti aina neljään tuntiin saakka.

Haluttaessa nopea kuivatus lämmönsäädin asetetaan lämpömittarin enimmäiskohtaan ja ajaksi valitaan kaksi tuntia. Normaalia kuivatusaikaa varten lämmönsäädin asetetaan lämpömittarin keskikohtaan ja ajaksi valitaan 3-4 tuntia. Tämä säästää merkittävästi energiaa.

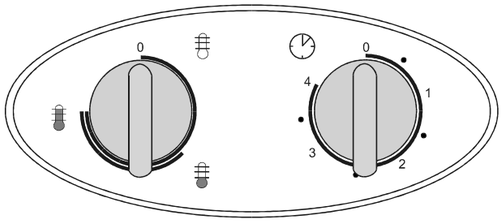

Ilman virtaus

Kuviosta näkyy miten ilma virtaa kaapissa.

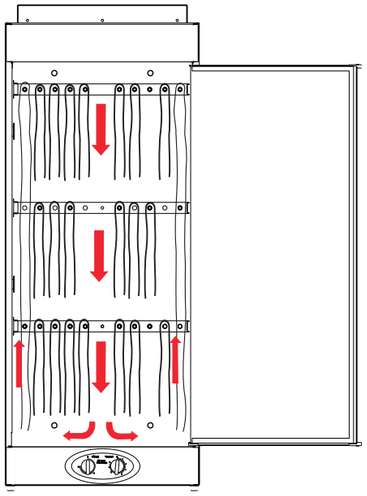

KÄYTTÖHÄIRIÖT

Mikäli lämpöä ei tule, vaikka lämmönsäädin on ”pika-asennossa” ja puhallin toimii, saattaa syynä olla lämpötilanrajoittimen laukeaminen.

Tällöin aikakytkin käännetään takaisin nolla-asentoon ja odotetaan 30 minuuttia. Tämän jälkeen lämmönsäädin käännetään ”pika-asentoon” ja puhallin käynnistetään aikakytkintä kääntämällä.

Ellei lämpöä vieläkään kehity, ottakaa yhteys Cylinda-kuluttajaneuvontaan (katso takasivu).

HUOM!
Kaapin ollessa kylmä, oven tiivistelista ei ole täysin tiivis. Tämä kompensoituu kuitenkin täysin kun kaappi lämpiää, jolloin tiivistelista laajentuu.

INSTALLATION

ELEKTRISK ANSLUTNING

Torkskåpet skall anslutas till 230 V 1-fas 50 Hz och skyddsjordat vägguttag.

Torkskåpet levereras anslutningsklart med en 2.2 m lång kabel med jordad stickkontakt.

*Torkskåpet skall anslutas med den medföljande anslutningskabeln till jordat vägguttag och **får ej fastanslutas!***

Eluttaget skall vara så placerat att stickkontakten lätt kan dras ur vid behov.

*Kontrollera att anslutningsströmmen överens-stämmer med data på typskylten samt att huvud-ledningen är jordad på rätt sätt enligt gällande standard. Vi rekommenderar att huvudledningen förses med **jordfelsbrytare.***

Anslutningen skall utgöra egen säkringsgrupp.

Tillverkaren avsäger sig allt ansvar om elanslut-ningen ej utförts på i denna bruksanvisning föreskrivet sätt.

Skåpet sett delvis underifrån

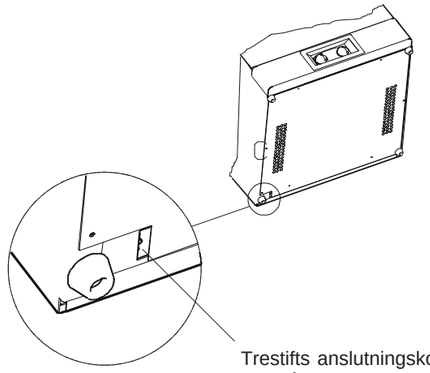

Trestifts anslutningskontakt med låsning

HANDHAVANDE

TORKNING

VARNING
Läs säkerhetsanvisningarna på sid 3 innan skåpet används.

TS 150 har hängare som med ett enkelt handgrepp dras ut/ner från skåpet till rätt arbetshöjd. Ett motviktssystem balanserar hanteringen.

I skåpet finns tre sektioner med hängare. Varje sektion har ett antal stänger som tvätten hängs upp på enligt följande anvisning:

- ❑ När hängarsystemet är i ut-/nerdraget läge, fyll då först de övre sektionerna.
- ❑ Lyft därefter upp hängarsystemet och fyll nedersta sektionen.
- ❑ Långa plagg närmast skåpets väggar och kortare plagg mot skåpets centrum.

Genom att hänga plaggen på detta sätt uppnås det effektivaste torkresultatet.

REGLAGE

Skåpet är försett med två vred för inställning av olika effektlägen.

Det vänstra vredet reglerar värmen med effektlägen i en steglös skala, från ingen värme alls till ekonomi-läge och snabbläge.

Höger vred reglerar torktiden steglöst upp till fyra timmar.

Om ett snabbt torkresultat önskas ställs värmevredet mot den helt fyllda termometern och tiduret ställs på två timmar. För den mer normala torktiden ställs värmevredet mot den halvfyllda termometern och tiduret mellan tre och fyra timmar, vilket innebär betydligt lägre energiförbrukning.

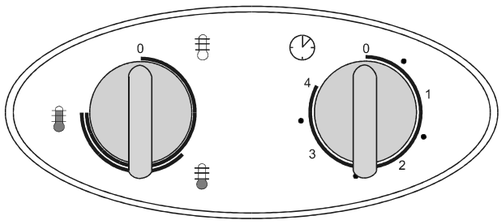

Luftflöde

Figuren visar luftflödet i torkskåpet.

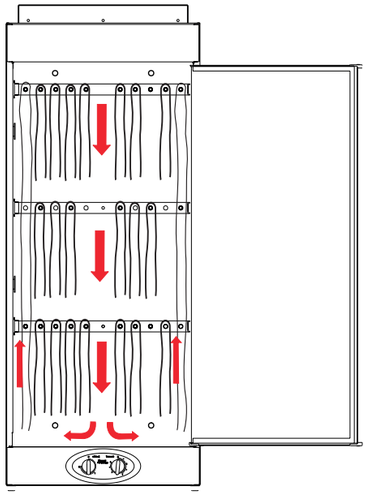

DRIFTSTÖRNINGAR

Om inte skåpet avger någon värme trots att värmevredet står ställt mot 'snabb-läget' och fläkten är i drift, kan temperaturbegränsaren ha utlöst.

Detta åtgärdas genom att vrida tillbaka tidsvredet till noll och vänta 30 minuter. Prova därefter igen genom att först ställa värmevredet mot 'snabb-läget' och därefter starta fläkten genom att vrida på tidsvredet.

Skulle det fortfarande inte avges någon värme kon-takta Cylinda Konsumentservice (se baksidan).

OBS! *När skåpet är kallt kan det förekomma att dörrens tätningslist ej sluter till helt. Detta kompenseras dock fullt ut när skåpet körs med värme då tätningslisten utvidgas.*

ASENNUS

SÄHKÖLIITÄNTÄ

Kuivauskaappi tulee liittää 230 V 1-vaihe 50 Hz ja suojamaadoitettuun seinäpistorasiaan

Kuivauskaappi toimitetaan liitäntävalmiina varustettuna 2.2 m pitkällä kaapelilla ja maadoitetulla pistokkeella.

*Kuivauskaappi tulee liittää mukana seuraavalla liitäntäkaapelilla maadoitettuun seinäpistorasiaan ja sitä **ei saa liittää kiinteästi!***

Pistorasia on sijoitettava siten, että pistoke voidaan irrottaa helposti tarvittaessa.

*Tarkistakaa, että liitäntävirta täsmää kilvessä olevien tietojen kanssa ja pääjohdin on maadoitettu oikealla tavalla voimassa olevan standardin mukaisesti. Suosittelemme, että pääkaapeli varustetaan **vikavirtakytkimellä.***

Liitännän tulee muodostaa oma varokeryhmä.

Valmistaja irtisanoutuu kaikesta vastuusta, ellei sähköliitäntä ole tehty näiden käyttöohjeiden mukaisesti.

Kaappi nähtynä osittain altapäin

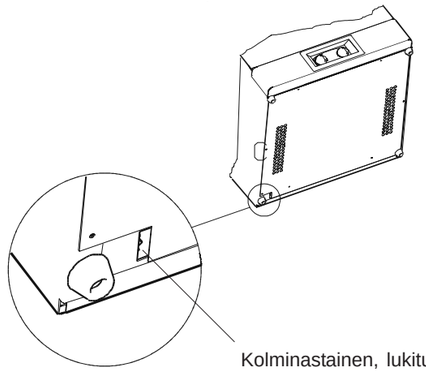

Kolminastainen, lukituksella varustettu liitäntäkosketin

ASENNUS

POISTO / TULOILMA

Kuivauskaappi liitetään normin mukaiseen ilmanpoistojärjestelmään.

Kaapin ollessa päällä kosteaa ilmaa poistuu 45 m³/t. Varmistakaa sen vuoksi, että huoneeseen tulee ilmaa, joka korvaa poistetun, kostean ilman.

POISTOILMA LIITÄNTÄ

Kuivauskaappia ei saa liitää savuhormiin.

Kuivauskaappi voidaan liittää poistokanavaan kahdella tavalla.

Avoimella välikappaleella

- ❑ Asentakaa mukana seuraava istukka letkuun. Kiinnittäkää istukka ja letku kuivauskaapin kattoon. Liittäkää letkun toinen pää välikappaleesen joka painetaan sitten kiinni huoneen ilmanpoistoventtiiliin.

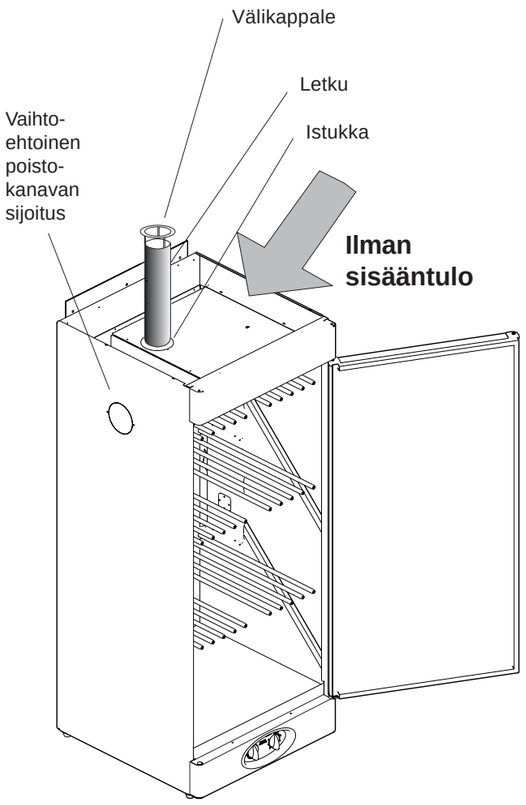

Ilman sisääntuloa ei saa estää!

Kiinteä asennus mekaaniseen poistoilmanvaihtoon

Kun kaapi on liitetty kiinteästi ilmanvaihtokanavaan, koko huoneen ilmanvaihto toimii kuivauskaapin kautta.

- ❑ Liittäkää letku ilmanvaihtokanavan ja letkun välissä olevaan liitoskappaleeseen.
- ❑ Siirtäkää venttiili ilmanvaihtokanavasta kuivauskaappiin.

Tämä liitäntä antaa parhaat kuivaustulokset.

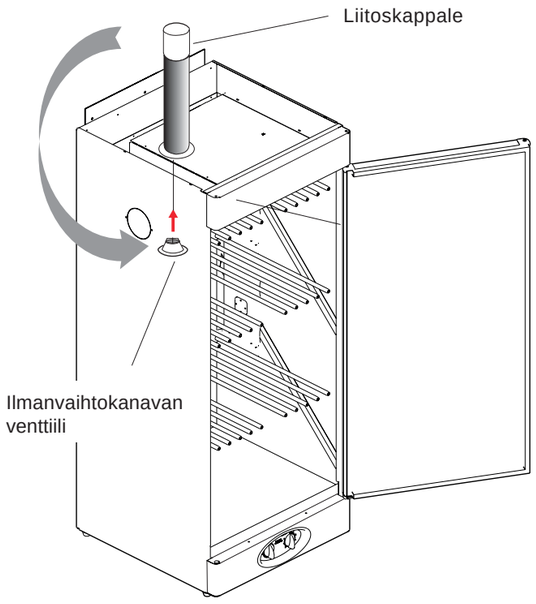

SKÖTSEL

RENGÖRING

Högtrycksrengöring får ej användas!

- ❑ Skåpets väggar rengörs med mild tvållösning på fuktig duk.
- ❑ Damm samlas gärna kring luftintaget under skåpet och på skåpets ovansida. Detta kan orsaka störningar som i sin tur kan leda till driftsstopp.

  För att undvika dessa problem bör dammsugning av luftintaget och skåpets tak ska minst en gång per år eller oftare beroende på vilken miljö skåpet står placerat i.

UTBYTESDEL

Om anslutningskabeln av någon anledning är skadad skall den bytas. Originaldetalj finns hos återförsäljaren av skåpet.

FELSÖKNING

Fel	Orsak	Åtgärd
Skåpet avger inte någon värme trots att värmevredet står ställt mot 'snabb-läget' och fläkten är i drift.	❑ Temperaturbegränsaren har löst ut.	❑ Åtgärdas genom att vrida tillbaka tidsvredet till noll och vänta 30 minuter. Prova därefter igen genom att först ställa värmevredet mot 'snabb-läget' och därefter starta fläkten genom att vrida på tidsvredet.
	❑ Temperaturbegränsaren är trasig.	❑ Kontakta Cylinda Konsument-service (se baksidan).

ELSCHEMA

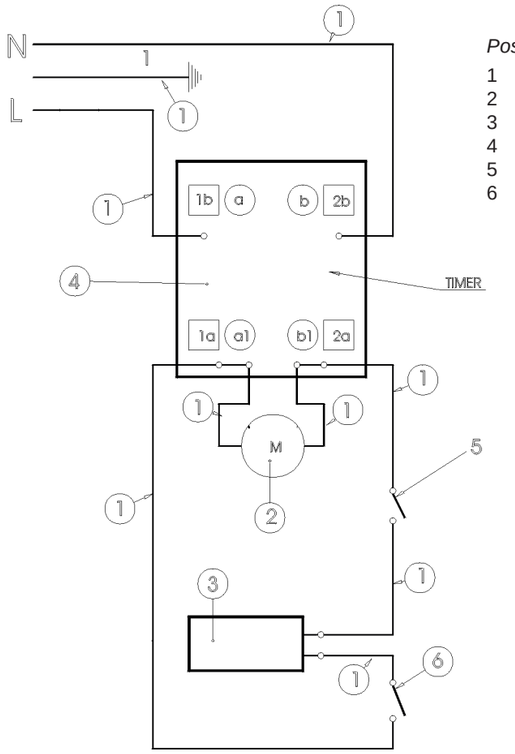

Pos	Antal	Benämning	Art.nr
1	1	Kabelsats ETS 150	423000409
2	1	Motor 35W	423000252
3	1	Element ETS 600 2x750W	423000255
4	1	Tidur MS 65 SE 4191A (4 tim)	423000254
5	1	Termostat TY 95 0-60°C	423000360
6	1	Temperaturbegränsare 120°C	423000006

TEKNISKA DATA

Kapacitet:	ca 3,5 kg tvätt (bomull)
Avvattningskapacitet:	17 g/min
Elanslutning:	1-fas 230 V, 50-60 Hz
Motor:	35 W
Elementeffekt:	1500 W
Överhettningsskydd:	Ja
Tidur:	Inställbart upp till 4 tim
Fläktkapacitet:	180 m³/tim
Hänglängd:	16 meter
Mått:	Höjd 1 435 mm, Bredd 595 mm. Djup 610 mm,
Vikt:	60 kg
Färg:	Vit
Ljudnivå:	max 60 dB(A)

ENERGIFÖRBRUKNING OCH TORKTIDER VID TORKNING AV CENTRIFUGERAD TVÄTT *)

Inställning Värme	Energiförbrukning	Torktid	
Ekonomi	0.5 kWh/kg tvätt	ca 180 min	30 °C
Snabb	0.6 kWh/kg tvätt	ca 120 min	45 °C

*) *Angivna värden kan variera beroende på varvtal vid centrifugeringen.*

TILLVERKNINGSNORMER

Skyddsklass IP 24

ASENNUS

SIJOITUS

Kuivauskaappi on tarkoitettu sijoitettavaksi ainoastaan sisätiloihin, kuivaan paikkaan.

Kuivauskaappia ei saa sijoittaa ympäristöön, jossa käytetään korkeapaineruiskua puhdistukseen.

Kuivauskaappi voidaan hyvin sijoittaa edestä syötettävän pesukoneen yläpuolelle.

Kaappi on kuitenkin ripustettava seinään, eikä sitä saa sijoittaa suoraan pesunkoneen päälle. Tämä värinöiden välttämiseksi koneen ollessa käynnissä. Ripustuskisko toimitetaan pakkauksen mukana.

- ❑ Merkitkää ja ruuvatkaa ripustuskisko seinään.
- ❑ Ripustakaa kaappi.
- ❑ Poratkaa 8 mm reiät seinään neljän kuivauskaapin takalevyyn esiporatun reiän läpi. Asettakaa reikiin tulpat ja ruuvatkaa kiinni.

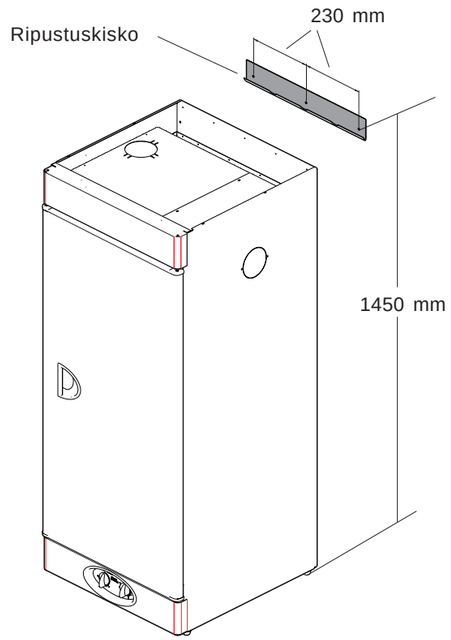

Varoitus
Kuivauskaappia ei saa käyttää ellei se ole ruuvattu seinään kiinni, koska on olemassa riski, että se kaatuu eteenpäin.

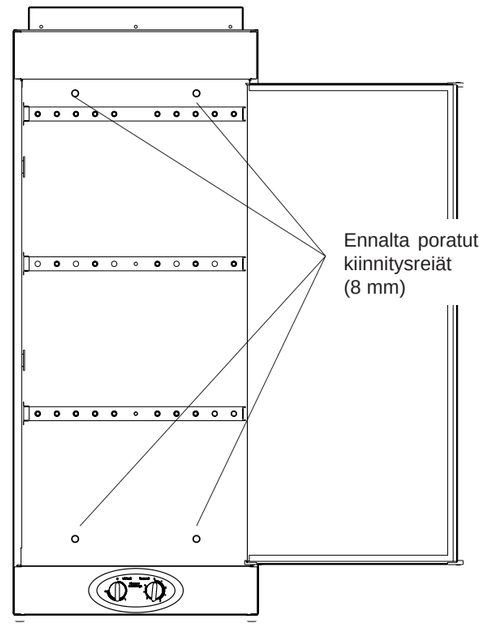

ASENNUS

PAKKAUKSEN POISTAMINEN

Poistakaa pakkausmateriaali; älkää käyttäkö teräviä työkaluja, jotka saattavat vahingoittaa tuotetta.

Tarkistakaa, että tuote ei ole vahingoittunut kuljetuksessa. Mahdolliset kuljetusvahingot tulee ilmoittaa jälleenmyyjälle 7 päivän kuluessa.

Tarkistakaa sen jälkeen kun pakkaus on poistettu, että tuote on virheetön. Vahingoista, vioista ja mahdollisista puuttuvista osista tulee ilmoittaa välittömästi jälleenmyyjälle.

Tarkistakaa, että kaikki kuljetuslukitukset on poistettu ennen kuin kuivauskaappi kytketään päälle.

Pakkausmateriaalia, kuten muovia ja vaahtomuovia ei saa jättää lasten saataville.

Täydelliseen toimitukseen sisältyy:

- ❑ Kaappi ja siihen asennettu tuuletinyksikkö
- ❑ Ilmastointiletku
- ❑ Istukka
- ❑ Kaapin seinäkiinnikkeet.
- ❑ Liitäntäkaapeli
- ❑ Käyttöohjeet

OVIEN RIPUSTUKSEN VAIHTAMINEN

- ❑ Irrota **huoltomoduulin** ruuvi ja vedä moduuli suoraan ulos. Ruuvi on katossa ja siihen pääsee käsiksi kaapin sisäpuolelta.
- ❑ Irrottakaa **ylempi saranatappi** ja nostakaa ovi paikoiltaan.
- ❑ Irrottakaa **alempi saranatappi** ruuvitaltalla. Ohjausyksikkö voi jäädä paikalleen.
- ❑ Irrottakaa **muovitulppa** ja painakaa se paikalleen vastakkaisen puolen alasaranaan. Kiertäkää **saranan tappi** saranaan.
- ❑ **Kiertäkää ovea,** sovittakaa se paikalleen ja ruuvatkaa ovi kiinni ylemmällä saranatapilla.
- ❑ Kiinnittäkää ylempi **huoltomoduulin.**

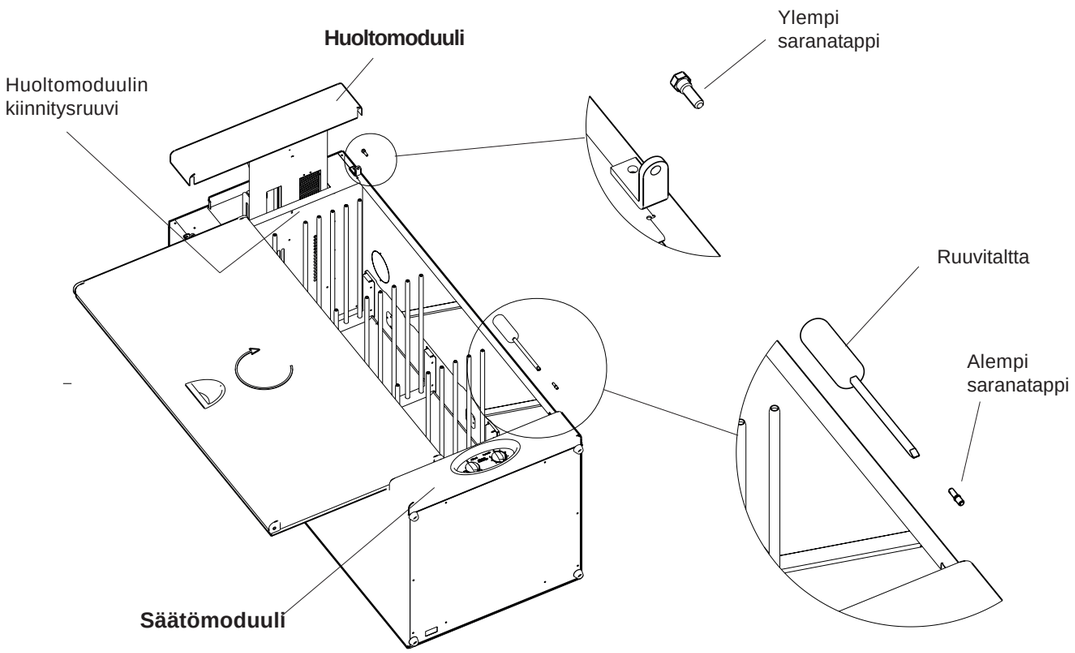

SISÄLLYS

KÄYTTÖOHJEET. 12
TYYPPIKILPI 12
TÄRKEÄÄ TURVALLISUUDESTA 13
ASENNUS. 14
KÄYTTÖ 18
HOITO 19
VIANETSINTÄ 19
SÄHKÖKAAVIO 20
TEKNISET TIEDOT. 20

KÄYTTÖOHJEET

Näissä käyttöohjeissa kuvataan kuivauskaapin **toiminta** ja **käyttö** ja ne sisältävät myös **asennus**- ja **huolto**-ohjeet.

Toukokuu 2004

ELEKTROSKANDIA AB PIDÄTTÄÄ ITSELLEEN OIKEUDEN TEHDÄ TARVITTAESSA PARANNUKSIA JA/TAI MUUTOKSIA NÄIHIN OHJEISIIN. LUVATON KOPIOINTI, MUUTTAMINEN, TIEDOKSI ANTAMINEN ASIAANKUULUMATTOMALLE ON KIELLETTY.

TYYPPIKILPI

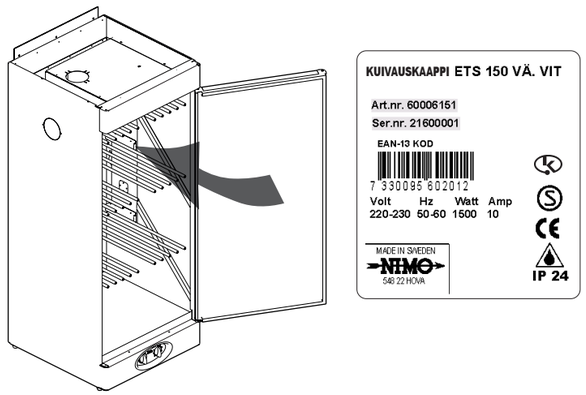

TÄRKEÄÄ TURVALLISUUDESTA

Näiden ohjeiden ja varoitusten tarkoituksena on auttaa välttämään väärää käyttöä ja tarpeettomia onnettomuusriskejä ja ne tulee lukea ennen kuivauskaapin asennusta ja käyttöä.

HUOM! *Säilyttäkää nämä käyttöohjeet aina helposti käsillä jatkossa.*

- ❑ Lukekaa nämä käyttöohjeet ennen kuivauskaapin käyttöön ottoa.
- ❑ Älkää kuivatko vaatteita tai muita vastaavia, joita on juuri käsitelty bensiinillä tai muilla helposti haihtuvilla tulenaroilla aineilla. Tämä saattaa aiheuttaa räjähtävän kaasuseoksen muodostumisen.
- ❑ Kuivauskaappi tulee asentaa ja tai säilyttää sisätiloissa.
- ❑ Korjausten ja osien vaihdon ollessa tarpeen – ottakaa yhteys Cylinda Kuluttajapalveluun/ Konsumentservice.
- ❑ Pehmennysaineita tai staattista sähköä ehkäiseviä aineita käytettäessä näitä tuotetta tulee käsitellä valmistajan ohjeiden mukaisesti.
- ❑ Sovittakaa kaapin kuivauslämpötila sellaisten tuotteiden mukaan, jotka sisältävät vaahtokumia tai vastaavaa. Seuratkaa tarkoin valmistajan tällaisille tuotteille antamia pesu- ja kuivausohjeita.
- ❑ Pitäkää poistokanavan ympäristö puhtaana pölystä ja liasta.